Разрез 1-1

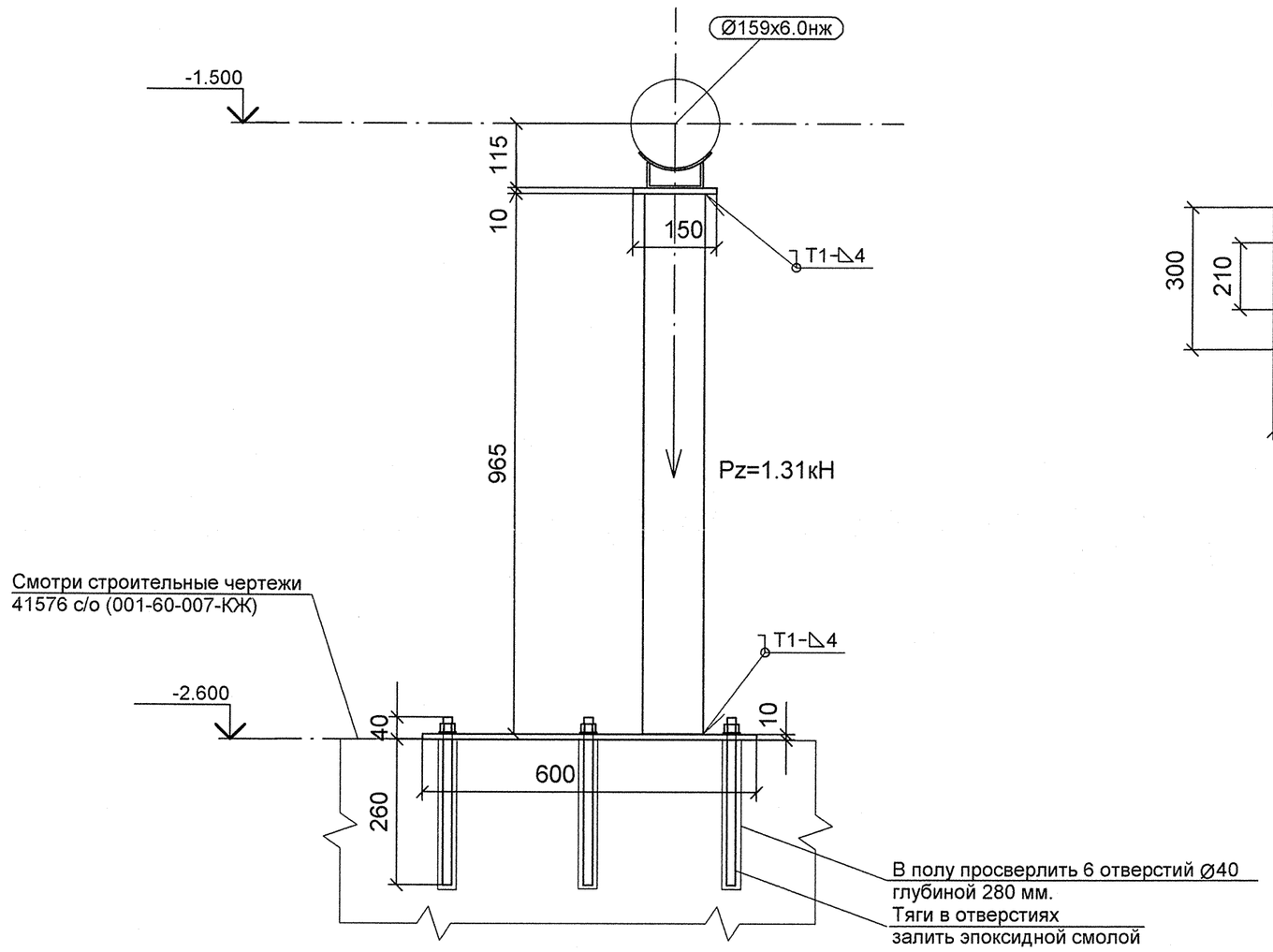

Деталь поз. 4

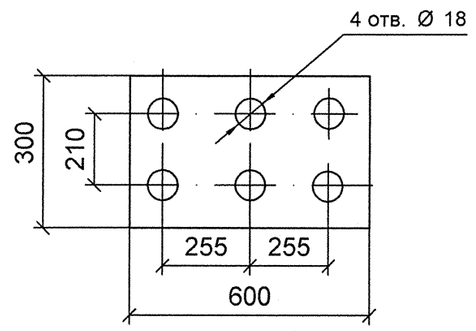

План расположения опоры

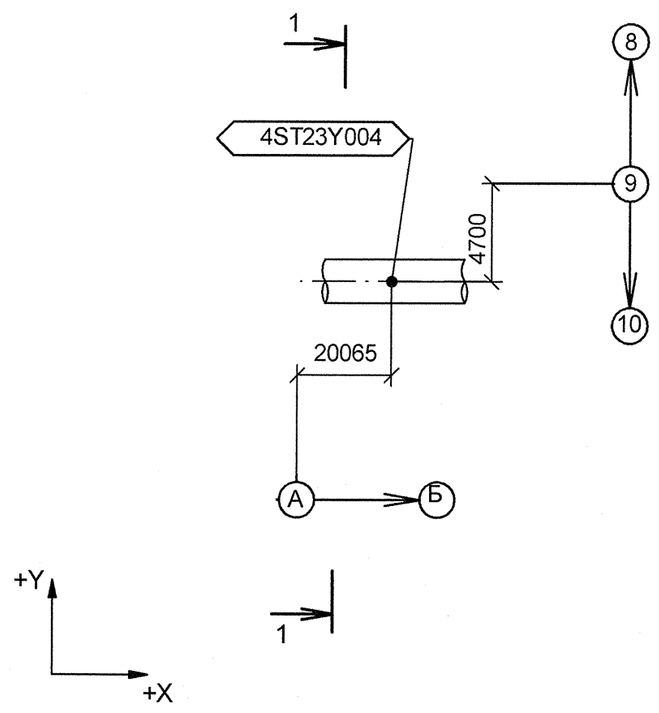

Изометрический вид

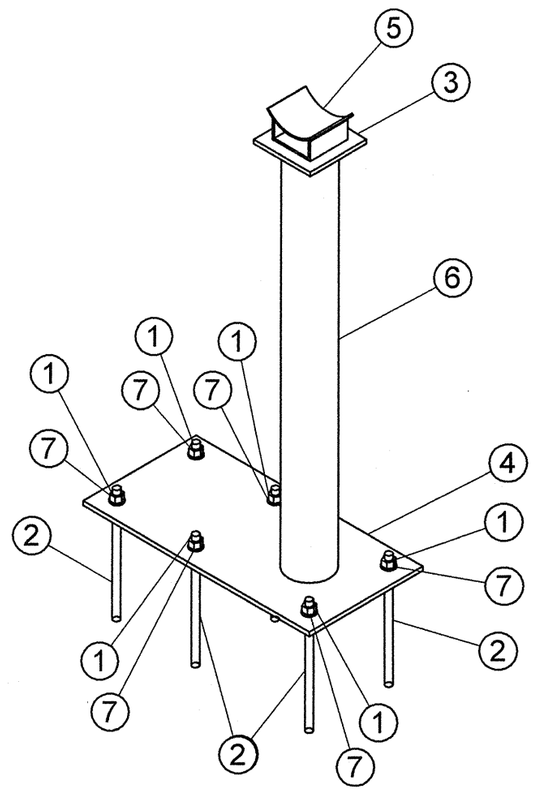

Спецификация деталей

Поз.	Обозначение	Наименование	Кол	Материал	Масса, кг ед.	Масса, кг общ.	Примечание
1	ГОСТ 5915-70	ГАЙКА М16	6	35 ГОСТ 1759.0-87	0.04	0.23	
2	ГОСТ 2590-2006	КРУГ 16 - В, L = 300	6	20-б ГОСТ 1050-88	0.47	2.84	
3	ГОСТ 19903-74	ЛИСТ Б-ПН-10х150х150	1	Ст3сп5 ГОСТ 14637-89	1.77	1.77	
4	*по настоящему чертежу*	ЛИСТ Б-ПН-10х300х600	1	Ст3сп5 ГОСТ 14637-89	14.13	14.13	
5	08 ОСТ 34-10-615-93	ОПОРА 159К	1	СБОРНЫЙ	1.30	1.30	
6	ГОСТ 8732-78	ТРУБА 108Х4, L = 1015 мм, обрезать на монтаже до L = 965 мм	1	20 ГОСТ 8731-74	10.41	10.41	
7	ГОСТ 11371-89	ШАЙБА А 16	6	Ст3сп5 ГОСТ 18123-82	0.01	0.07	
	ГОСТ 2246-70	ПРОВОЛОКА		СВ-08Г2С	-	-	
	ГОСТ 9467-75	ЭЛЕКТРОДЫ		УОНИИ 13/45	-	-	
					Итого:	30.74	

1 Привязку опоры смотри чертеж R4.ST10.3010.012.01.00.002 (R4.00202.1.0.12 лист 9).
2 Сварку производить по ГОСТ 5264-80.
3 Сварку опоры с трубопроводом производить по ОСТ 34-10-615-93.
4 Отметка трубопровода подлежит уточнению в соответствии с уклоном трубопровода.
5 На круге поз.2 нарезать резьбу М16 l=100 мм на монтаже.
6 Pz - максимальная нагрузка на опору.
7 Деталь поз.6 обрезать на монтаже до размеров, указанных на чертеже, с уточнением по месту.
8 Данный чертеж рассматривать совместно с четрежом R4.ST10.3012.012.01.00.114 (R4.00202.1.0.12)
9 Изготовить один комплект.

АРХИВНЫЙ ЭКЗЕМПЛЯР

Изм.	Кол.уч.	Лист	№ док.	Подпись	Дата
Инженер 3 к.		Мосенков			19.03
Пров. инж. 2 к.		Соколова			20.04
Нач.гр.		Морозова			28.04
Н.контр.		Краснояров			28.04

Инв. № подл. R4.00202.1.0.12
Лист 95

R4.ST10.3012.012.01.00.009

Ростовская АЭС Блок 4

Главный корпус
Машинное отделение (ДО, ЭЭТУ)
Трубопроводы замкнутого контура ОГЦ

Стадия	Лист	Листов
Р	1	1

Опора скользящая
4ST23Y004

ОАО "НИАЭП"
2012

Формат А2

Дополнительные подписи
Дополнительные подписи
Взам. инв. N
Подп. и дата
Инв. N подл. R4.00202.1.0.12